AR.PI.014 Productinformatie en verwerkingsvoorschrift

Verwerkingsvoorschrift Luvema®
onderdorpels met een binnen- en buitensponning

Gewicht
Een dorpel van 1.000 mm met twee neuten weegt:

- Binnensponning : 3,20 kg
- Buitensponning : 3,20 kg

Uitzettingscoëfficiënt
De lineaire uitzettingscoëfficiënt van de dorpels is $2,5*10^{-5}$per graad Kelvin. Een temperatuurstijging van 1 graad Celcius leidt dus tot een 0,024 mm per meter.

Treksterkte
215 MPa (N/mm^2)

Isolatiewaarde:

- Binnensponning : U = 2,313 W/m^2K
- Buitensponning : U = 2,313 W/m^2K

Uitvoering
Standaard kleuren zijn blackstone en blank geanodiseerd. Op aanvraag zijn de dorpels in ieder RAL kleur te vervaardigen. De neuten en andere onderdelen zijn standaard zwart. Na het aanbrengen van een primer kunnen deze in iedere gewenste kleur worden overgeschilderd.

Oppervlaktebehandeling
De onderdorpels dienen of geanodiseerd of gemoffeld te worden toegepast. Het toepassen van brute profielen is niet toegestaan.

Opslag
Onderdorpels dienen droog, vlak en in de originele verpakking te worden opgeslagen.

Transport
Gedurende het transport en opslag dienen de dorpels is de KVT, katern 72 van toepassing. Horizontaal, droog op een vlakke ondergrond met voldoende ondersteuning.

Reiniging en onderhoud
Onderdorpel dienen bij een gemiddelde vervuilingsgraad minimaal eenmaal per jaar te worden gereinigd met

een neutraal reinigingsmiddel. Bij de gemoffelde onderdorpels is het raadzaam de laklaag te beschermen met een product voorzien van bijenwas.

Montage in de timmerfabriek
Montage van de onderdorpels vindt plaats in de timmerfabriek onder geconditioneerde omstandigheden.

De dorpels dienen als volgt aan de stijlen te worden gemonteerd:

1. Zorg dat het kozijn vlaken zonder spanning is neergelegd. Het beste wordt het kozijn neergelegd in horizontale vorm en voldoende ondersteund. Zodat het kozijn haaks ligt.
2. Plaats de dorpel tegen de kopse kant van de stijlen.
3. Markeer door de gaten in de dorpel de plaatsen waar de schroeven in de stijlen gaan.

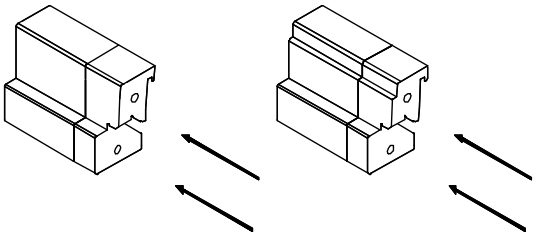

4. Haal de dorpel weg en boor de gaten voor zo recht mogelijk afhankelijk van de houtsoort met een boordiameter van 4 tot 6 mm.
5. De kopse kanten van de stijlen dienen te worden afgedicht met een kopshoutsealer zoals vermeld op de SKH-Publicatie 07-01 'Overzicht van toegelaten afdichtmiddelen voor de timmerindustrie'.
6. Plaats vervolgens de onderdorpel tegen de stijlen, Maak hierbij eventueel gebruik van aanslaglat (zie onderstaande figuur). Dorpel en stijlen moeten spanningsloos ten opzichte van elkaar liggen.

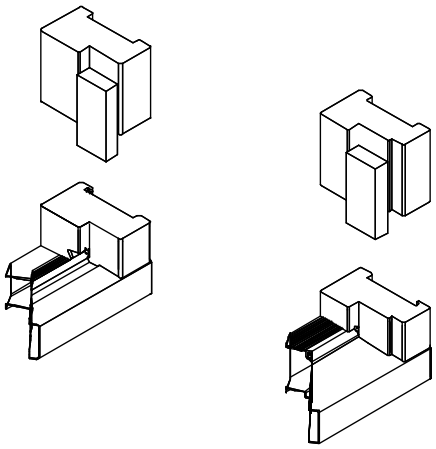

7. Klem de aanslaglat vast tegen het de kozijnstijlen en de neuten. Houd rekening met een maximale ongelijkheid tussen de neuten en de stijlen t.a.v. de sponningaanslag van 0,2 mm.

AR.PI.014 Productinformatie en verwerkingsvoorschrift

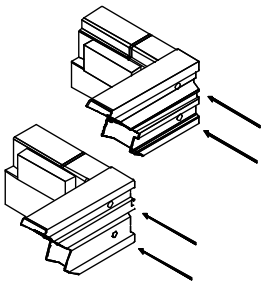

8. Schuif de bijgeleverde ring om de schroef (neopreen naar de puntzijde van de schroef, zie onderstaande figuur).

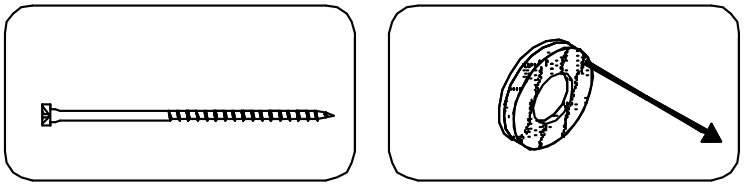

pijl geeft neopreenzijde aan

9. Schroeven aan de onderzijde van dorpel door de neut en het neopreen duwen in de voorgeboorde gaten van de stijlen en vervolgens de schroeven aandraaien. Schroeven moeten worden aangedraaid tot het neopreen circa 1 á 2 mm is gecomprimeerd.

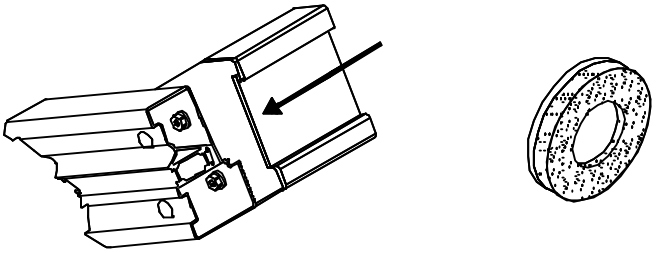

AR.PI.014 Productinformatie en verwerkingsvoorschrift

Verwerking dorpels met vast glasvak

Op de Luvema dorpels kan ook vast glas worden geplaatst. Dit kan naast een deur waarbij de dorpel uit één geheel blijft bestaan. Op de dorpel kan ook uitsluitend een vast glasvlak worden geplaatst. De bevestiging van een dorpel met een vastglasvlak vindt op identieke wijze plaats als hiervoor beschreven. Voor het vastzetten van het glas is een blackstone glaslat beschikbaar Lu-GLP.B. Deze wordt (indien gewenst) inclusief montageschroeven geleverd. Onderstaande figuur geeft een voorbeeld van twee dorpels waarbij een combinatie van vast glas met een deur wordt getoond. Eén heeft een buitensponning de andere heeft een binnensponning.

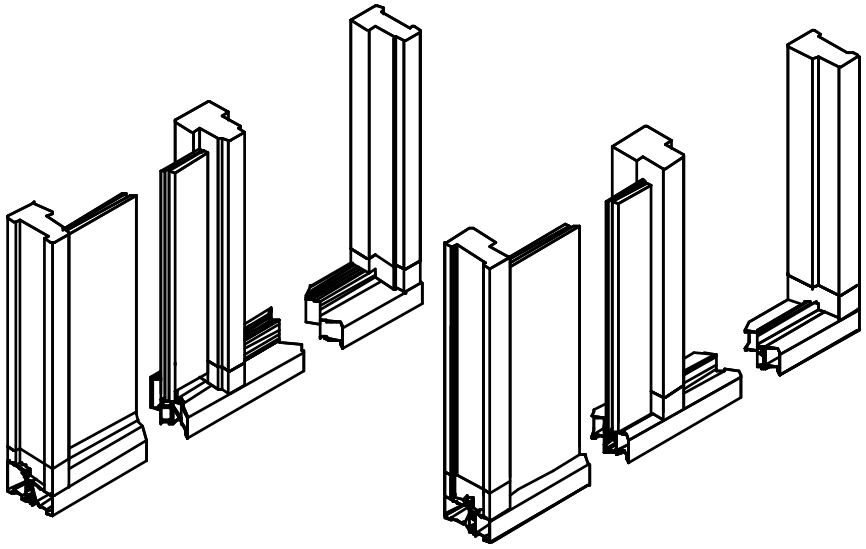

Voor de dorpel met een binnensponning dient het hoogteverschil van de dorpel te worden opgevuld met ondersteuningblokjes. In onderstaande tekening is aangegeven dat deze ondersteuningsblokje op de thermische onderbreking dienen te worden geplaatst. De blokjes worden onder de glasblokjes geplaatst. De ondersteuningsblokjes kunnen worden meebesteld en hebben artikelcode Lu-BI.GL.BL.

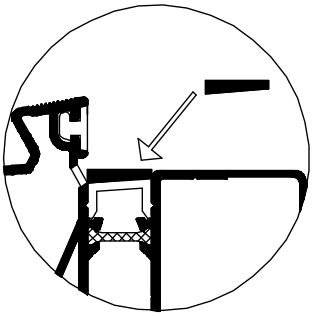

Het is ook mogelijk om binnenbeglazing toe te passen. Luvema heeft beglazingsprofielen beschikbaar in de zelfde blackstone kleur of geanodiseerd.